PRZEKRÓJ X–X
1:50

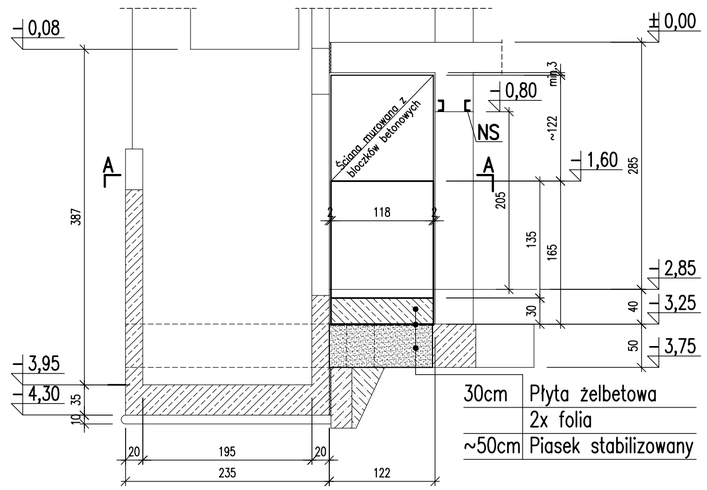

PRZEKRÓJ Y–Y
1:50

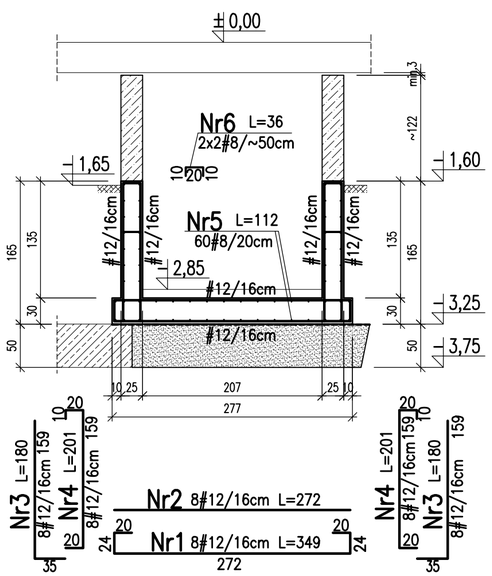

PRZEDSIONEK W POZIOMIE PIWNICY
1:50

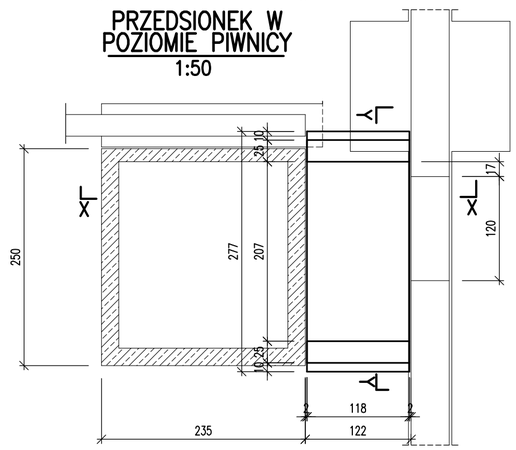

NADPROŻE NS – szt.1
1:10

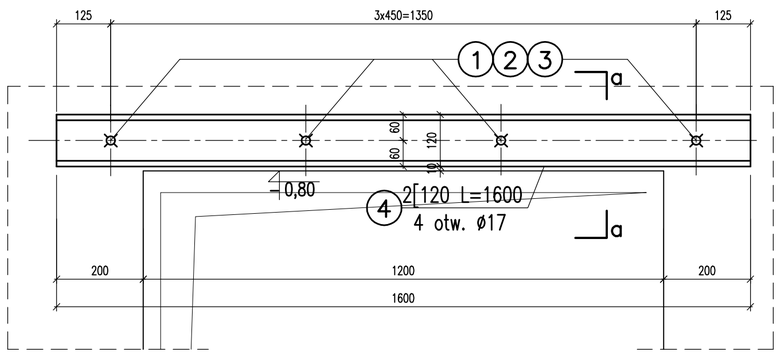

PRZEKRÓJ a–a
1:10

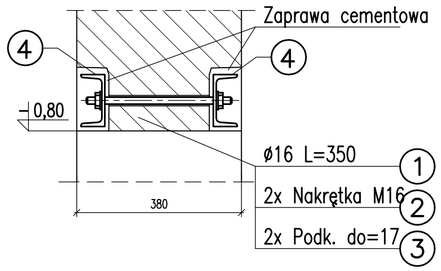

WYKAZ STALI PROFILOWEJ

Poz.	Ilość	Przedmiot	Długość [mm]	Masa jedn. [kg/m]	Masa 1 szt. [kg]	Masa całkowita w kg	
						Materiał S235	Łączniki
1	4	Pręt d=16	350	1,578	0,6	2,2	
2	8	Nakrętka M16					
3	8	Podkładka do=17					
4	4	[120	1600	13,4	21,4	85,8	
					Ogółem stali	**88,0**	

WYKAZ STALI ZBROJENIOWEJ

Nr	średnica [mm]	dł. 1 szt. [cm]	sztuk	fy=400MPa		fy=500MPa			
				6	8	8	10	12	16
1	12	349	8					27,9	
2	12	272	8					21,8	
3	12	180	16					28,8	
4	12	201	16					32,2	
5	8	112	60			67,2			
6	8	36	4			1,4			
DŁUGOŚĆ ŁĄCZNA [m]				0,0	0,0	68,6	0,0	110,6	0,0
MASA JEDNOSTKOWA [kg/m]				0,222	0,395	0,395	0,617	0,888	1,578
MASA RAZEM [kg]				0,0	0,0	27,1	0,0	98,2	0,0
STALI OGÓŁEM [kg]				**0,0**		**125,4**			

WYMIARY SPRAWDZIĆ W NATURZE
Poziom ±0,00 wg projektu architektury
Beton C25/30 (XC2)
Stal zbrojeniowa fyk=500MPa (np. BSt500)
Otulenie: ściany – 2,5cm
płyta – góra 2,5cm; dół 3,5cm
Stal kształtowa S235

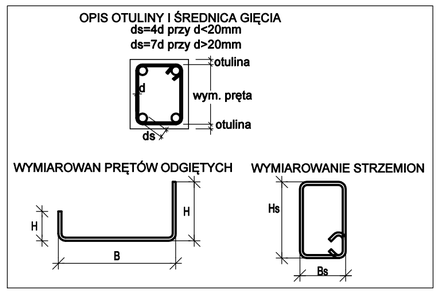

Podlaski.pl konsultanci dźwigowi

JEDNOSTKA PROJEKTOWA
Grzegorz Podlaski, ul. Włodarzewska 57B/10, 02–384 Warszawa
tel.: +48 608 444 812, e–mail: biuro@podlaski.pl

ZESPÓŁ PROJEKTOWY	UPRAWNIENIA	PODPIS
PROJEKTOWAŁ mgr inż. Lech Dębski	w spec. konstr.–bud. St–133/88	
WSPÓŁPRACA		
SPRAWDZIŁ inż. Grzegorz Zagrajek	w spec. konstr.–inżynier. 8/69	

INWESTOR
Sąd Apelacyjny w Białymstoku
ul. Mickiewicza 5, 15–213 Białystok
–
–

INWESTYCJA
Przebudowa i rozbudowa budynku polegająca na wykonaniu dźwigu osobowego do komunikacji osób między kondygnacjami budynku Sądu Rejonowego w Augustowie przy ul. Młyńskiej 59 w Augustowie

OBIEKT
ul. Młyńska 59, 16–300 Augustów
dz. ew. nr 3416, obr. nr 0003,
jedn. ew. 200101_1 Miasto Augustów, kategoria obiektu budowlanego XII

TYTUŁ RYSUNKU
PRZEDSIONEK W POZIOMIE PIWNICY

DATA	SKALA	NR RYSUNKU
08.09.2025	1:50	K–02

FORMAT: